太陽光発電（ソーラーパネル）設置杭の施工工事に活躍！

搭載型油圧オーガー　AH199Z型

ソーラーパネル用スパイラル杭の施工工事に！

AH199Z型

●高トルクで強力な回転力！

●正転、逆転可能でスパイラル杭の設置撤去も簡単！

●ピン、ブッシュ交換により各メーカーのミニショベルに取り付け可能！

スクリュー杭アダプター

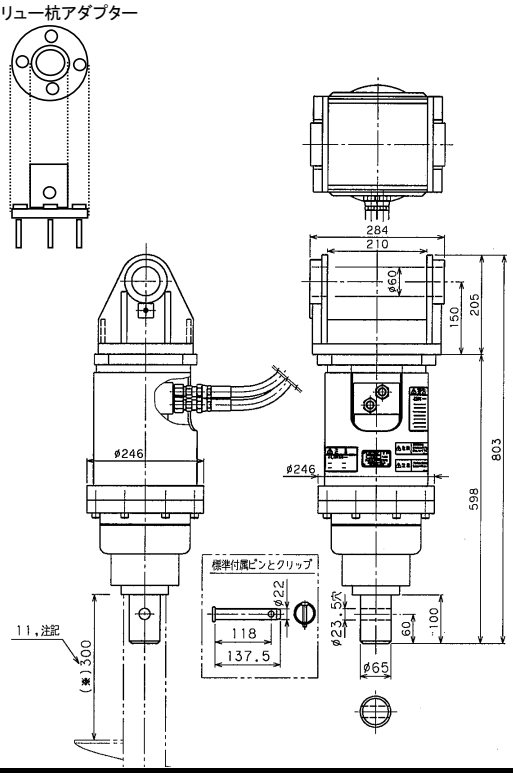

＜注　意＞

●スパイラル杭と油圧オーガーを接続する為のアダプターが必要です。
※営業員にご相談ください。

●取り付けベースマシーンは、3t～6tクラスで油圧配管（往復配管）付きが必要です。

仕　　様

外形寸法	246×284×803mm
質　量	103kg
最大トルク	4500N・m（450kgf・m）
最大許容圧力	23.5MPa(240kgf/cm²)
使用圧力範囲	7.8MPa(80～240kgf/cm²)
最大許容油流量	95ℓ/min
回転数	79rpm(95ℓ/min時)
	41rpm(50ℓ/min時)
許容背圧	5.8MPa(59kgf/cm²)

丸善工業株式会社

本社　静岡県三島市長伏155番地の8
TEL.055－977－2180
FAX.055－977－2184
URL http://www.maruzenkogyo.co.jp/

●お問い合わせは

札幌営業所	札幌市白石区北郷四条7丁目1番27号	TEL.011-879-2027	FAX.011-879-2028
仙台営業所	仙台市宮城野区福室字田中東1番15の15	TEL.022-388-6231	FAX.022-254-6651
関東営業所	さいたま市南区文蔵3丁目28番7号	TEL.048-864-1422	FAX.048-864-0425
長野営業所	長野市大字富竹1375－9	TEL.026-251-3128	FAX.026-296-6468
三島営業所	三島市長伏155番地の8	TEL.055-977-2180	FAX.055-977-2184
名古屋営業所	名古屋市中川区広田町1丁目69	TEL.052-363-0686	FAX.052-363-0689
大阪営業所	高石市西取石5丁目10－19	TEL.072-266-2701	FAX.072-266-2702
広島営業所	広島市安佐北区上深川町784－5	TEL.082-844-0208	FAX.082-844-0209
松山出張所	高石市西取石5丁目10－19	TEL.072-266-2701	FAX.072-266-2702
九州営業所	福岡市博多区麦野6丁目8－15	TEL.092-586-0018	FAX.092-586-0019