図中の指示なき作業については、ウエノテックス作業標準QS03／QS04／QS05／QS06／QS07／QS08を準拠すること。

A2

No	REVISION	DATE	A	C	C	D
1		／				
2		／				

仕様

1 処理物
- 1) 材質　建築廃木材
- 2) 大きさ　□200mm以下
- 3) 長さ　4000mm以下
- 4) 質量　100kg/本以下

2 送りコンベア
- 1) 形状　エプロンコンベア
- 2) エプロン有効幅　1000mm
- 3) 機長　4500mm
- 4) 速度　6 8m/min (2 2kw)
- 5) 最大積載量　500kg/全体以下

3 送りローラー
- 1) 投入幅　1000mm
- 2) 速度　7 1m/min (0 75kw)

4 押えローラー
- 1) 投入幅　1000mm
- 2) 速度　7 1m/min (0 75kw)
- 3) ストローク　max650mm

5 切断機
- 1) 刃幅　1400mm
- 2) ストローク　800mm
- 3) 切断力　max180t (45kw)

6 基本仕様
- 1) 支給電源　220V60Hz3P
- 2) 設置環境　屋外
- 3) 操作方法　制御盤面／無線

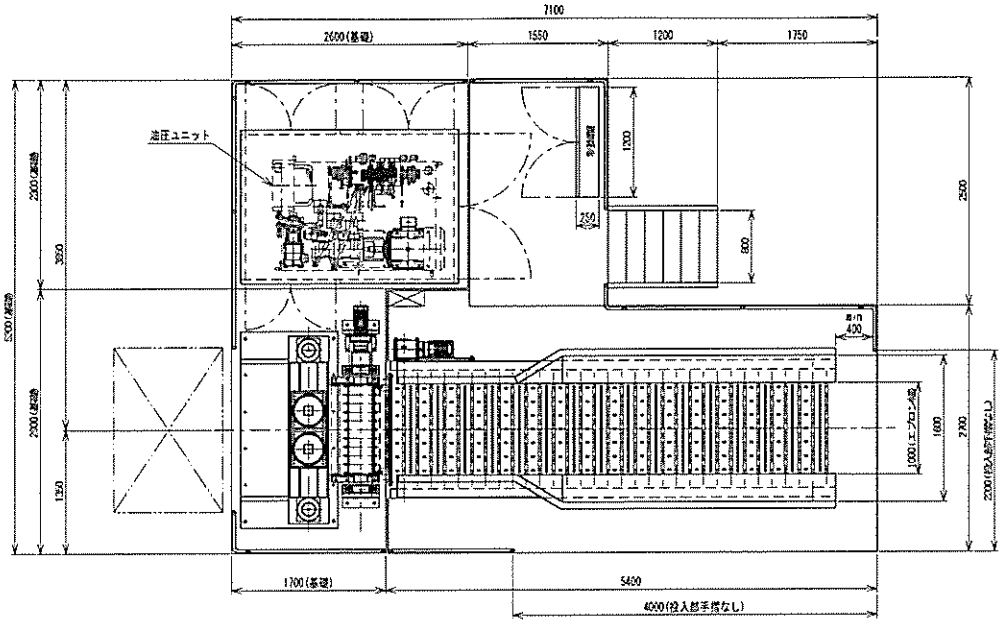

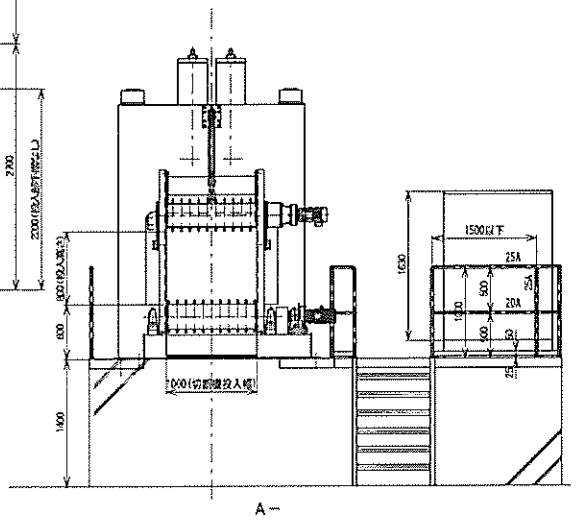

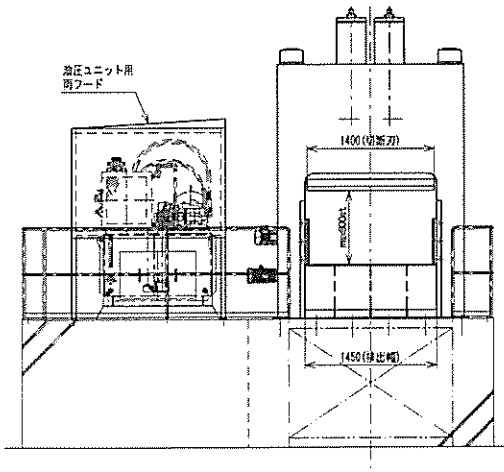

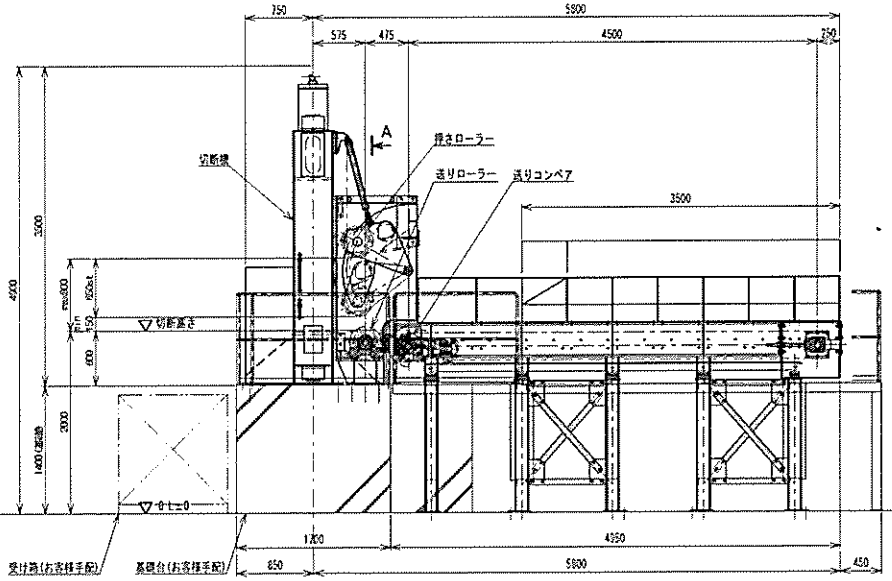

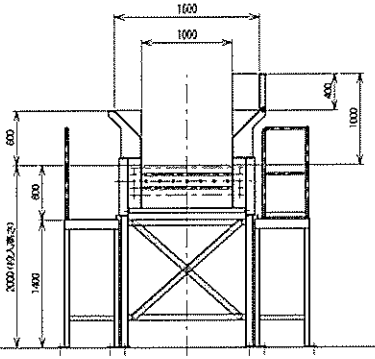

サカトトテックス
'22 02 28
出図

概要　送り装置は基本的に長物の建築廃木材を搬送できる設計としています。
整装　エプロンに重機の爪荷重を直接押し付けるとエプロンが変形し破損します。

PART NO	NAME	DRAW	SPEC
CONTRACT NO	—	CUSTOMER	
APPROVED 2022 02 28 H・K	CHECKED	DRAWN 2022 02 28 K・H	送り装置付き多目的切断機 全体組立図
DATE 2022 02 28	SCALE 1 40		
SAKAMOTOTEX		DRAWING NO	PSH－032－001 — 0

図中の指示なき作業については、ウエノテックス作業標準QS03／QS04／QS05／QS06／QS07／QS08を準拠すること。

A2

REVISION	DATE	A	C	E	D

仕様

1 処理物	
1) 材質	建築洗木材
2) 大きさ	□200mm以下
3) 長さ	4000mm以下
4) 質量	100kg/本以下
2 送りコンベア	
1) 形状	エプロンコンベア
2) エプロン有効幅	1000mm
3) 機長	4500mm
4) 速度	6 8m/min (2 2kw)
5) 最大積載量	500kg／全体以下
3 送りローラー	
1) 投入幅	1000mm
2) 速度	7 1m/min (0 75kw)
4 押えローラー	
1) 投入幅	1000mm
2) 速度	7 1m/min (0 75kw)
3) ストローク	max650mm
5 切断機	
1) 刃幅	1400mm
2) ストローク	800mm
3) 切断力	max180t (45kw)
6 基本仕様	
1) 支給電源	220V60Hz3P
2) 設置環境	屋外
3) 操作方法	制御盤面／巻線

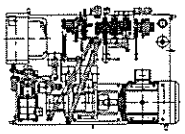

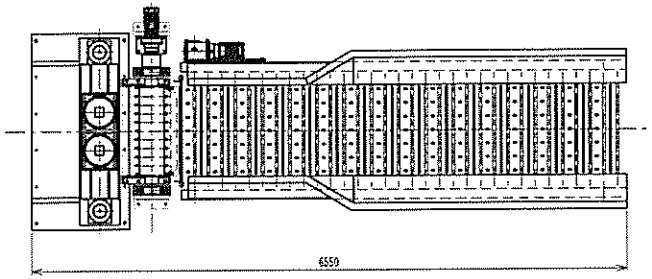

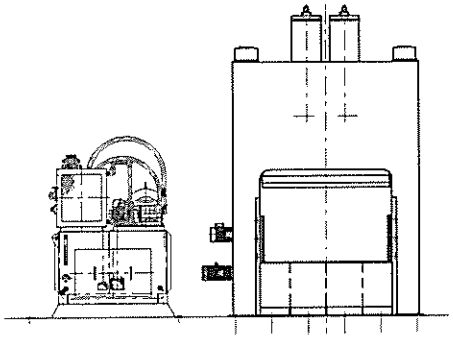

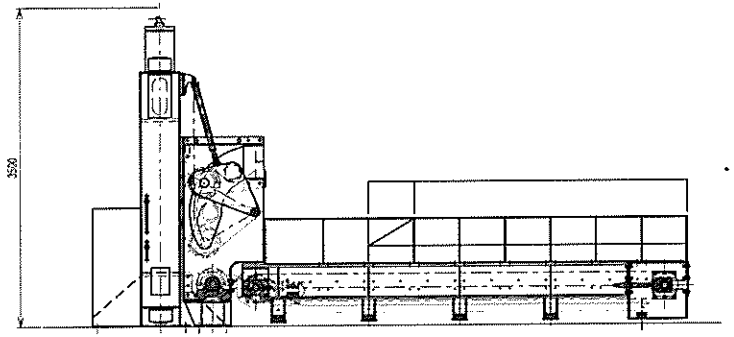

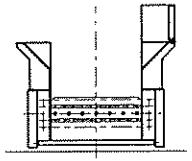

重要 送り装置は基本的に長物の建築洗木材を搬送できる設計としています。
重要 エプロンに重機の爪荷重を直接押し付けるとエプロンが変形し破損します。

PART NO	NAME	MARK	SPEC	WEIGHT	DATE WEIGHT

CONTRACT NO　CUSTOMER

DRAWN 2022 02 28	CHECK	DRAWN 2022 02 28	送り装置付き多目的切断機
H・K		K・H	PSH-60-800-1400
DATE 2022 02 28	SCALE 1 40		全体組立図
SAKAMOTO		DRAWING NO	PSH−032−001

1

図中の指示なき作業については、ウエノテックス作業標準QS03／QS04／QS05／QS06／QS07／QS08を準拠すること。

A2

No.	REVISION	DATE	A	C	C	D
1		/				
2		/				

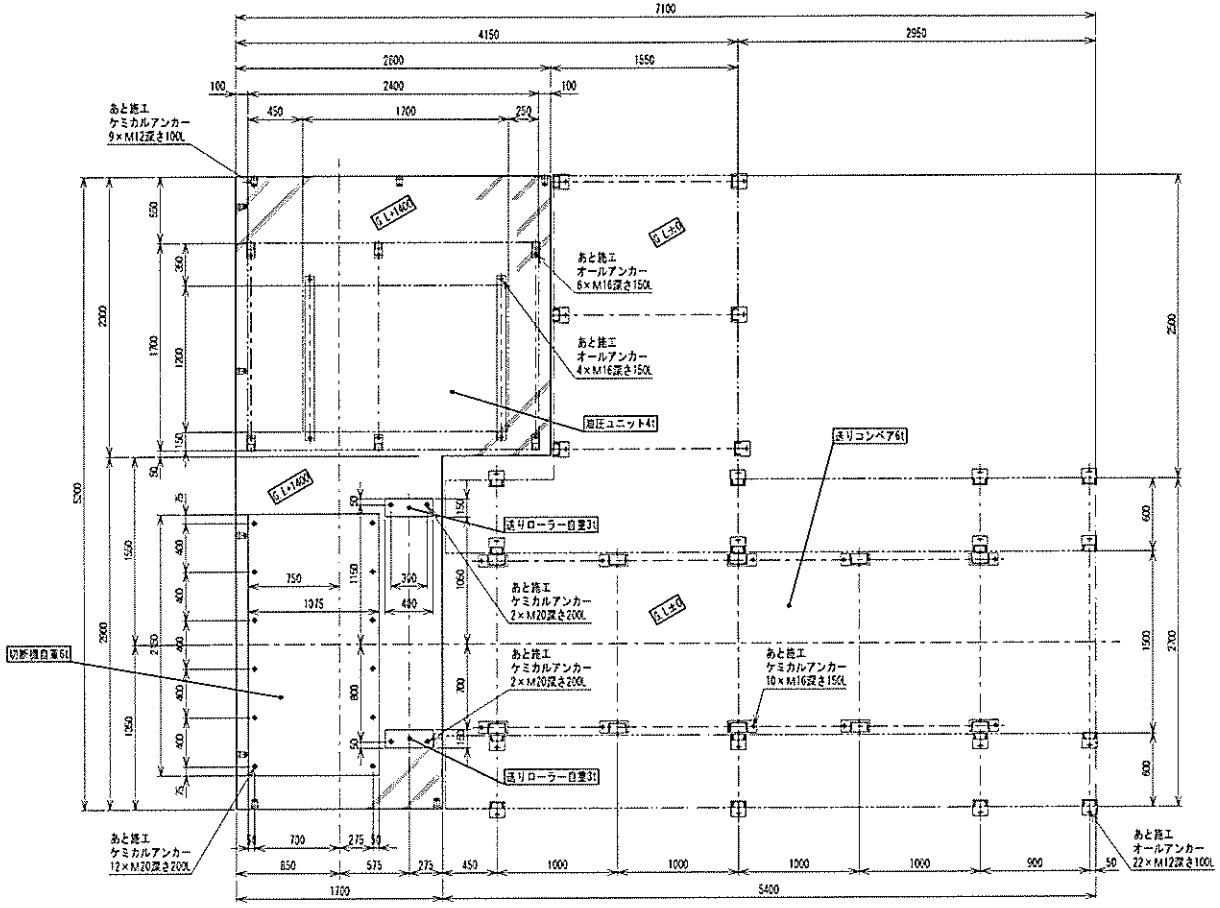

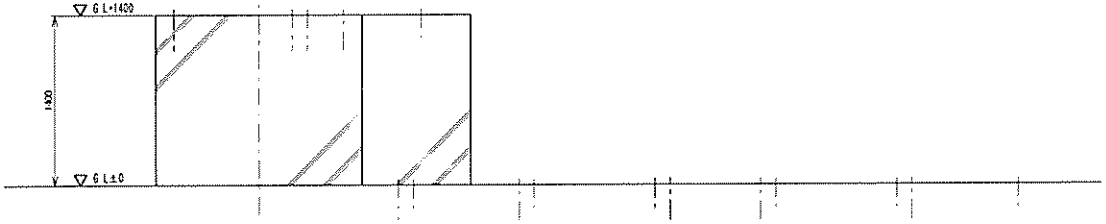

サカモトトックス
22 02 28
出図

備考　図中の荷重は垂直静荷重です。地震荷重等の係数は見込んでいません。
備考　アンカーは全てあと施工アンカーで弊社が施工します。
重要　装置の設置基礎は水平であり、水勾配等がある場合は別途打合せとします。

PART NO	NAME		MATERIAL	SPEC	WEIGHT / TOTAL WEIGHT
CONTRACT NO	------		CUSTOMER		
APPROVED 2022 02 28 H・K	CHECK	DESIGN	DRAWN 2022 02 28 H・K	送り装置付き多目的切断機 全体組立図	
DATE 2022 02 28		SCALE 1 30			
SAKAMOTOTEX			DRAWING NO	PSH−032−001	0